VB3100/7100 series
Variable Chamber Round Balers

VICON JAPAN

クーン・ロールベーラー

ROUND BALING TECHNOLOGY AT ITS BEST!

VB3155/3185（RN/OCN）
VB3160/3190（RN/OCN）
VB3165/3195（RN/OCN）
VB7160/7190（RN/OCN）

Crop Intake

ハイキャパシティなインテーク

クーン社の特許のインテグラルローターシステムは、牧草／ワラをスムーズにカッティング部からチャンバーへ送り込みます。

VB3165OCN（ベールキッカー付）

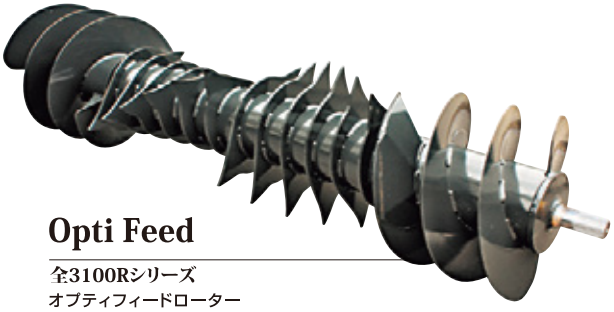

Opti Feed

全3100Rシリーズ
オプティフィードローター

独自のローターターイン形状（全3100シリーズ）

クーン特許のカム形状のローターターインは、2枚のナイフが牧草をナイフ全面に均等に押し当て、切断能力が向上するとともに、所用馬力を軽減しました。

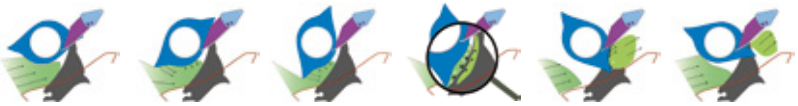

能力に差をつけるインテークシステム

Integral Rotor インテグラルローター

ピックアップで拾い上げられた牧草を両端の大径オーガーで中央に寄せ、タインでカッティング部～チャンバーに強制的に送り込みます。これにより、シンプルな構造、所要馬力の低減、省メンテナンス化を可能にします。

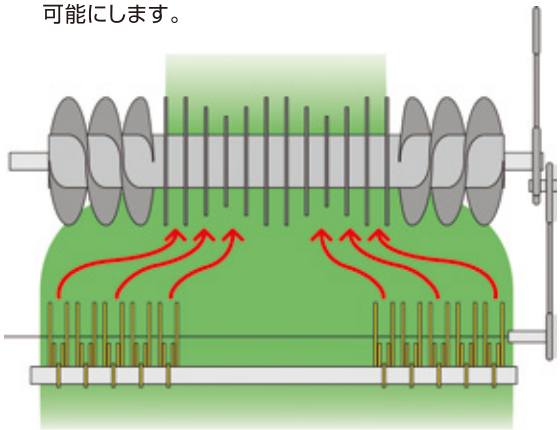

HARDOX® WEARPARTS

HARDOX製ローター装備

インテグラルローターに、強度と耐摩耗性に優れたハードックス鋼を採用しました。(VB3155/3185除く)

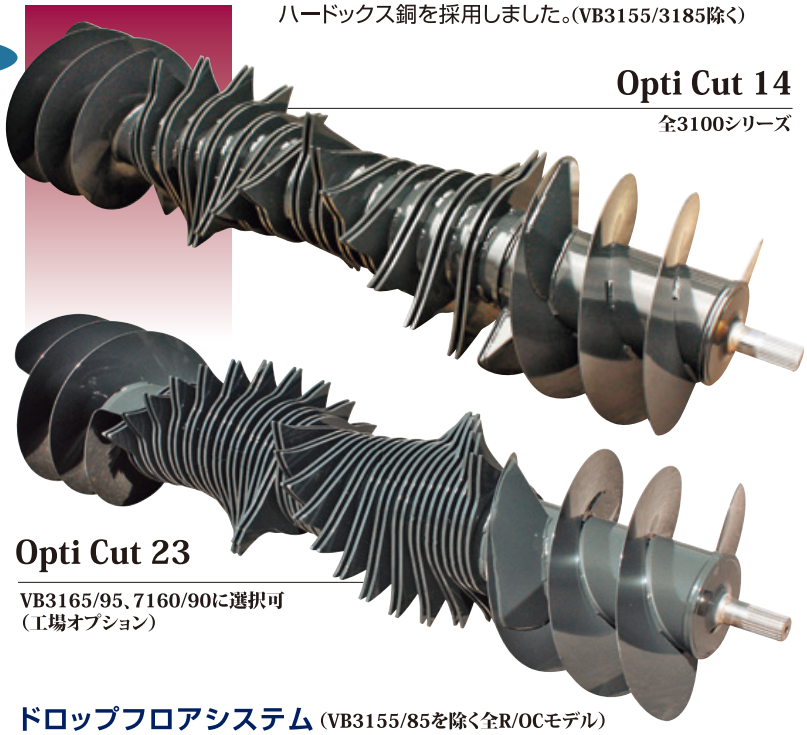

Opti Cut 14

全3100シリーズ

Opti Cut 23

VB3165/95、7160/90に選択可
（工場オプション）

グループセレクション（VB3165/3195/VBPのみ）

VB3165/95、7160/90では稼働ナイフをセットで選択できます。
OptiCut14では0/4/7/7/14枚、OptiCut23では0/7/11/12/23枚と選択が可能です。側面にあるバーを手前に引きながら回転させることで、枚数と稼働位置を変更できます。

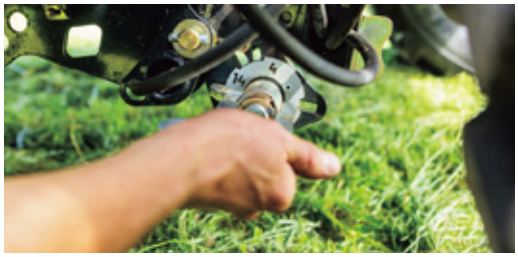

ドロップフロアシステム（VB3155/85を除く全R/OCモデル）

ローター部に牧草が詰まった際に、キャビン内からローター底板とナイフを油圧で下げて、詰まり解消が可能です。

ローター専用クラッチ装備

重度の詰まり解消には、ローター駆動のみを切り、チャンバーを回転させネットを巻き、ベールを排出した後に逆転ハンドルを使い、詰まりを取り除けます。

Progressive density

高性能なベーリングシステム

2本のシリンダーとスプリングによりベール圧を制御。外周を高密度に形成し、型くずれしにくいベールを実現!

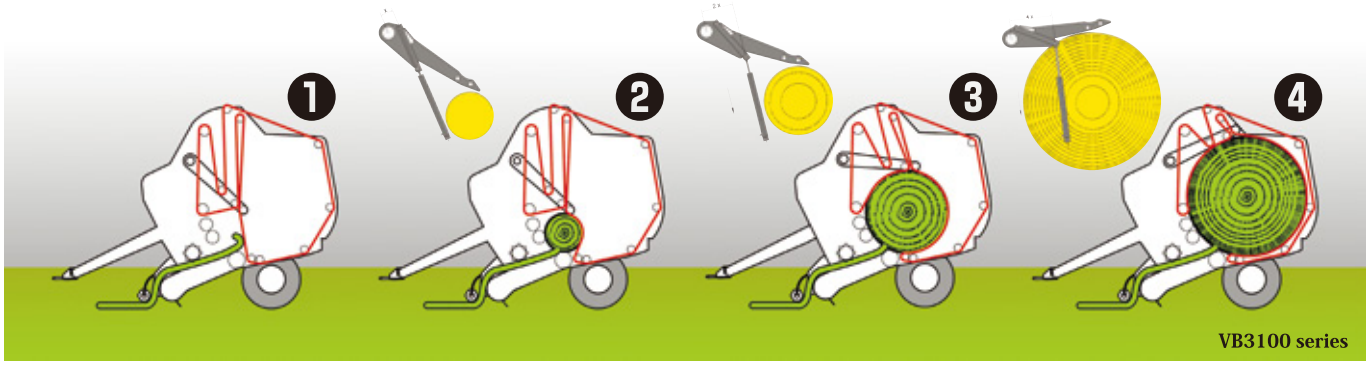

プログレッシブデンシティーシステム

❶はじめにプリチャンバー(チャンバー入口部のスペース)で素早く芯作りを行ないます。
❷ベールが大きくなるにつれて、左右2本の油圧シリンダーが作動し、設定圧が高密度のベールを成形します。
❸梱包圧はベールの直径が大きくなればなるほど、増大していくため、外周部ほどしっかり巻き上げられ、型くずれしにくい高密度のベールとなります。
❹設定した直径に達すると、ネット(トワイン)を自動的に巻き、排出できる状態になります。全型式にソフトコアバルブを装備しており、コントロールボックスから直径×梱包圧の調整を簡単に行なうことができます。

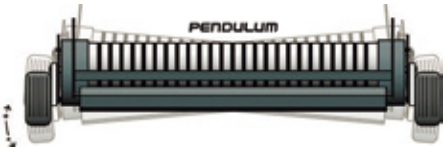

ピボット式ワイドピックアップ

全モデルに、2.3mの超広幅ワイドピックアップを採用。ピックアップ自体が凹凸に追従するピボット機構を備えています。また、大きなウィンドローをスムーズに拾い上げる大径フロントローラーを標準装備しました。

ミックスチャンバーシステム (VB3100 series)

ミックスチャンバーは、5本のベルトと3本のフロントローラーで構成されています。グリップ力の高いベルトと、くさび状のリブ付きローラーは、ベールをスリップすることなく回転させ高密度ベールを成形します。ベルトは、チャンバー幅の90%をカバーし、牧草やワラのこぼれを最小限に抑えます。カッティングモデルには、高い耐久性を誇るエンドレスベルトを標準装備しています(VB3155/VB3185を除く)。

バインディング

ネットバインディング

ネットバインディングは、ネット供給速度を10%ベール回転速度よりも遅くさせることで、ネットをストレッチさせ、あらゆる種類の牧草もしっかり巻き上げることができます。ネットは側面から簡単に装填できます。

ダブルトワインバインディング

ダブルトワインバインディングは、ベール両端から中心に向かって巻き、中心部でトワインをクロスさせることで、トワインの抜け落ちを防止します。

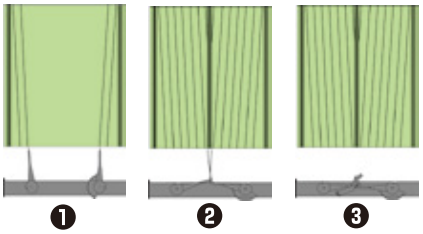

Introducing The VB 3100 Range

経営規模/目的/トラクター馬力に合わせて、幅広いラインナップの中から最適の1台をご選択ください

スタンダードモデル

VB3155/3185 series

VB3155

ピックアップ:2.3m幅/4列タインアーム
供給システム:ローター(カッティング無し)/カッティングローター(14枚ナイフ)
ベール直径m:VB3155Φx0.80～1.60 /VB3185 Φ0.8～1.85

VB3155-3185シリーズは、機能重視のスタンダードモデルです。「スチール製」ガルウィングサイドドアはメインテナンス性良好です。
標準装備の「VT30コントロールボックス」は3.5インチのタッチカラースクリーンで、各操作が簡単に行え、作業状態やアラームなど必要な情報が分かりやすく表示されます。

VT30

プロフェッショナルモデル

VB3160/3190 series

VB3160

ピックアップ:2.3m幅/5列タインアーム
供給システム:ローター(カッティング無し)
/カッティングローター(14枚ナイフ+ドロップフロア)
ベール直径m:VB3160Φx0.80～1.60/VB3190　Φ0.8～1.85

プロフェッショナル仕様のVB3160-3190シリーズは、「樹脂製」ガルウィングサイドドアを新採用。
新採用の「CCI50コントロールボックス」は5.6インチのタッチカラースクリーン式で、大画面のため操作・確認が快適です。
また、ISOBUS仕様のため、適応のトラクター&ターミナルでプラグイン+作業スタートが可能です。

CCI50

コントラクターモデル

VB3165/3195 series

VB3195

ピックアップ:2.3m幅/5列タインアーム
供給システム:カッティングローター(標準14枚ナイフ+ドロップフロア
※工場オプション23枚ナイフ+ドロップフロア)
ベール直径m:VB3165Φx0.80～1.60/VB3195　Φ0.8～1.85

コントラクター仕様のVB3165-3195シリーズは、14枚ナイフに加え、23枚ナイフ用ローターを選択可能です。また、「グループセレクション」システムは、ハンドルで簡単にナイフ枚数の切り替えが行えます。ISOBUS仕様のため、標準のCCI50ボックスに加え、オプションで上位モデルのCCI800/CCI1200ターミナルやビコンの「イソマッチテラス(写真)」の様な、ISOBUS規格ターミナルでも操作が可能です。

CCI1200

イソマッチテラス

Choose Your Baler

キャビン内から、ベール直径+梱包圧を調整可能

「プロポーショナルバルブ」を標準装備のため、ベール直径と梱包圧をキャビン内のボックスから自由に調整が可能です。
例）稲わらや乾草は、中心部0.8mまで130barに柔らかく（ソフトコア）、外周は180barで固くしっかり。
380/55-17タイヤを標準装備、工場オプションで480/45-17も装着可能です。

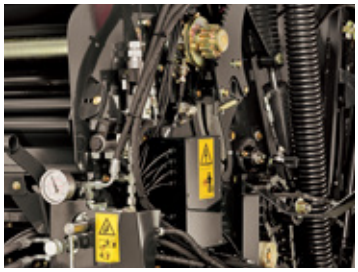
プロポーショナルバルブ

380/55-17タイヤ

耐久性に優れたヘビーデューティー構造

プロポーショナルバルブ

ギアボックス～ローター+チャンバーの動力伝達にヘビーデューティーPTOシャフトを採用、大きく変化する負荷や本機の歪みにフレキシブルに対応しながら、ロスなく動力伝達を行います。ハードックス製のカッティングローターは高剛性で耐摩耗性に優れています。

ヘビーデューティーシャフト

自動給油装置

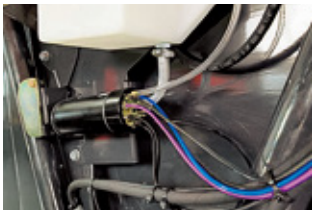

優れた耐久性とメンテナンス性

「プロポーショナルバルブ」に加え、「自動給油装置」を標準装備しています。その他、主要なベルトガイドローラーの内臓ベアリング+シールも改良を加え、耐久性を更にアップしています。タイヤはビッグな480/45-17を標準装備、工場オプションで500/45-22.5タイヤも装着可能でです

Opticut14

480/45-17タイヤ

最高235barのシステム圧

高強度チェーン

スタンダード/プロフェッショナルモデルの最大システム圧が200barに対し、本モデルは最大235barで梱包作業が可能です。麦わらや乾草ベールの場合、当社従来モデルに比べ、最大10%程度高い梱包圧のベールを成型できます。
メインドライブには、高強度の20BHチェーンを採用し、駆動部の耐久性･信頼性がアップ。

セカンドドライブ

Φ217㎜大径クロップローラー

充実の標準装備品

標準装備のセカンドドライブキットは、ベルトの駆動力を高め、高水分のベールがチャンバー内で空転するのを防ぎます。
ピックアップ前方にΦ217㎜の大径クロップローラーを装備。背の高いウィンドローも圧縮･均等化し、スムーズにピックアップに送り込みます。
タイヤはビッグ+ワイドタイヤ500/45-22.5を標準装備しています。

Opticut23

500/45-22.5タイヤ

Constant High Performance

新世代ハイスペックベーラー

ハイスペックモデル
VB7160/7190 series

ピボット式ピックアップホイール（別売）　600/50R22.5ホイール（別売）装備

I-DENSE 理想の梱包圧に自動調節「アイ・デンス」

チャンバー内の水分センサー

チャンバー内両側に装備した水分センサーで梱包中の牧草/藁の水分を常時測定し、モニターに表示します。
予めセットしたモード（乾草／サイレージ/藁）の基本データーに比べ水分が高い（低い）場合、システムがベーラーの梱包圧を自動的に下げ（上げ）、ベールの品質を最高に保つとともに、ベーラーへの過負荷を押さえ、トラクター燃費も向上させます。
また、任意での圧力設定も可能です。

ISOBUS規格　CCI800モニター搭載

新採用のCCI800モニターは、8インチのワイドモニターでタッチスクリーン式。ベール直径、アイ･デンスのセット、ソフトコアの圧力、ネット巻き数設定などあらゆる設定を入力。
作業中は、リアルタイムでのベールサイズ、牧草の水分、ネット巻き数、ベールキッカー（別売）での排出完了の表示、各種アラームなどがイラストを主に分かりやすく表示されます。別売LED付きカメラでモニターへの表示も可能です。

in all Circumstances

VB7100 series

クーン／ロールベーラーシリーズの フラッグシップモデルVB7100シリーズが 誕生しました

・牧草／藁の水分を測定し、最適な梱包圧を自動調節する「アイ・デンス」システム

・新設計のインテグラルローターは飲み込み能力とカッティング性能をさらに向上させました。

・素早いリアゲートの開閉で、停止時間を短縮し、30t／時の処理が可能になりました。

・サイズアップされたチェーン、ベアリング、自動グリスアップ装置など、高い耐久性と簡単・確実なメンテナンスを実現しました。

ピックアップ：2.3m幅／5列タインアーム
ベール直径：VB7160 Φ0.80～1.60／
VB7190 Φ0.80～1.85m
供給システム：ローター（カッティング無し）
カッティングローター（14／23枚ナイフ）
カッティングモデルにグループセレクション付
全モデルにドロップフロア標準装備

VB7190OCN（ベールキッカー付）

数々のニューテクノロジー

新チャンバー／テンションシステム

新採用の幅広4本エンドレスベルトシステムは、トラッキングも容易で牧草･藁のロスも最小限に抑えます。
2本のテンションアームは、芯から外周までアイ･デンスでセットされた梱包圧を維持し理想のベールを形成します。

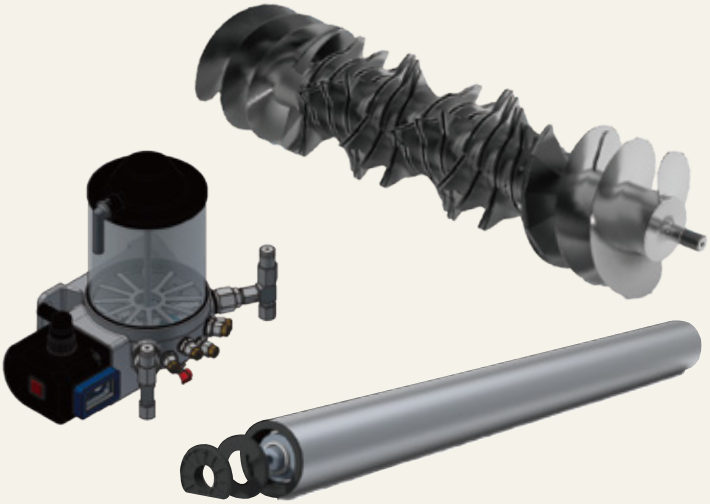

新インテグラルローター

クーンオリジナルのローターは、タイン数を2→3枚に増やし、更に回転数をアップすることで飲み込み能力が15%程度アップしました。

耐久性／メンテナンス性向上

注油タイミングをボックスから設定できる自動グリスアップ装置を標準装備。注油中のトラブルはボックスにアラームを表示します。
クーン特許の特殊シール付きベアリング装備のアイドラーローラーは、ベアリングへの異物侵入を防止し、耐久性を飛躍的にアップさせました。

VB series Specifications

型　式	VB3155RN	VB3155OCN	VB3160RN	VB3160OCN	VB3165OCN	VB7160OCN
バインディング方式	ネットバインディング					
コントロールボックス	VT30		CCI50			CCI800
ベールサイズ　幅×直径　m	1.20 × 0.80 ～1.60					
本体サイズ(L×W×H) m	4.02 × 2.45 × 2.67		4.02 × 2.63 × 2.67		4.02 × 2.68 × 2.67	5.50 × 2.72 × 2.90
ピックアップ幅 m	2.30					
タインバー数	4		5			
インテイク装備	ローター	カッティング	ローター	カッティング		
標準ナイフ数(切断長)	–	14(70mm)	–	14(70mm)		
ドロップフロア	–	–	●	●	●	●
ベルト本数	5					4
ベルトタイプ	レーシング		エンドレス			
タイヤ　380/55-17	●	●	–	–	–	
タイヤ　480/45-17	○	○	●	●	–	–
タイヤ　500/45-22.5	–	–	○	○	●	–
タイヤ　520/55R-22.5	–	–	–	–	–	–
自動給油装置	○	○	●	●	●	●
オートグリース装置	–	–	–	–	–	●
ソフトコアバルブ	●	●	●	●	●	●
モイスチャーセンサー	–	–	○	○	○	アイ・デンス
ベールキッカー	○	○	○	○	○	●
トワイン装置	○	○	○	○	○	○
トラクター所要馬力(kW/hp)	55/75	62/84	55/75	62/84		○ 88/120

型　式	VB3185RN	VB3190RN	VB31900CN	VB31950CN	VB71900CN
バインディング方式	ネットバインディング				
コントロールボックス	VT30	CCI50			CCI800
ベールサイズ　幅×直径　m	1.20 × 0.80 ～ 1.85				
本体サイズ(L×W×H) m	4.02 × 2.45 × 2.87	4.02 × 2.63 × 2.87		4.02 × 2.68 × 2.87	5.50 × 2.72 × 3.20
ピックアップ幅 m	2.30				
タインバー数	4	5			
インテイク装備	ローター		カッティング		
標準ナイフ数(切断長)	–	–	14(70mm)		
ドロップフロア	–	●	●	●	●
ベルト本数	5				4
ベルトタイプ	レーシング	エンドレス			
タイヤ　380/55-17	●	–	–	–	–
タイヤ　480/45-17	○	●	●	–	–
タイヤ　500/45-22.5	–	○	○	●	–
タイヤ　520/55R-22.5	–	–	–	–	●
自動給油装置	○	●	●	●	●
オートグリース装置	–	–	–	–	●
ソフトコアバルブ	●	●	●	●	アイ・デンス
モイスチャーセンサー	–	○	○	○	●
ベールキッカー	○	○	○	○	○
トワイン装置	○	○	○	○	○
トラクター所要馬力(kW/hp)	55/75		62/84		88/120

その他オプション:23枚ナイフカッティングモデル / ISOBUSモデル用ターミナル(CCI800/1200)/
ピボット式ピックアップホイール / LED付カメラ(CCI800/1200用) / 無切断用ダミーナイフ

● 標準装備　○ オプション　– 設定なし

Homepage http://www.viconjapan.com

(株)ビコンジャパン

札幌営業所／〒066-0077 北海道千歳市上長都1121番地2 TEL 0123-26-2241 FAX 0123-26-2230
帯広営業所／〒082-0005 北海道河西郡芽室町東芽室基線19-1 TEL 0155-62-6401 FAX 0155-62-6403
東北営業所／〒028-3621 岩手県紫波郡矢巾町広宮沢10-520-11 TEL 019-614-9520 FAX 019-614-9522
関東営業所／〒969-0101 福島県西白河郡泉崎村泉崎第一工業団地 TEL 0248-53-4121 FAX 0248-53-4123
九州営業所／〒861-8041 熊本県熊本市東区戸島町438-1 TEL 096-237-7766 FAX 096-237-7767

⚠ 安全のために：製品は取扱い説明書をよく読んで正しくお使いください。

外観および、装備・仕様は改良のため予告なく変更されることがあります。22.02.01